GZV

DE Zuggabel längenverstellbar
EN Drawbar extendable
FR Flêche de remorque réglable en longueur
IT Timone regolabile in lunghezza
ES Lanza-timón extensible

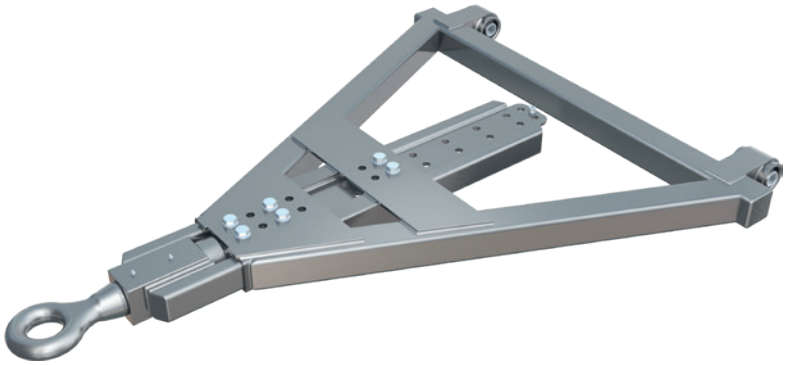

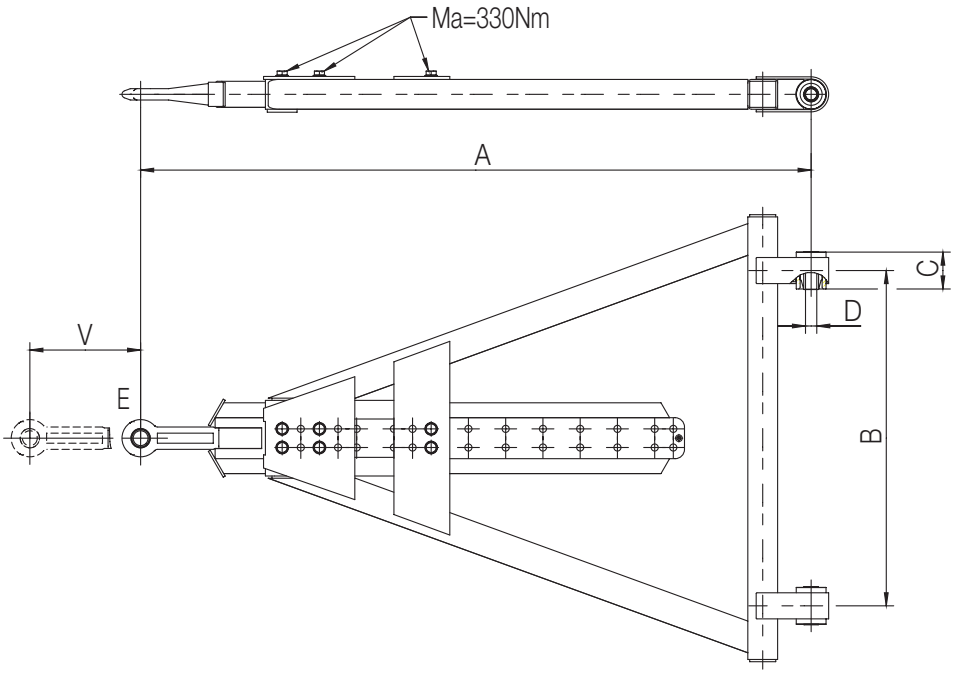

		R (t)	Av (t)	D (kN)	ECE	A (mm)	B (mm)	C (mm)	D (mm)	E	V (mm)	
YW	GZV B	36	20	190	E1 55R-02 2488	1250	800-1100	100	30-50	2,5	10x50 (500)	80 x 80
YW	GZV B	50	22	190	E1 55R-02 2488	1500	800-1300	100	30-50	2,5	10x50 (500)	80 x 80
YW	GZV B	50	20	190	E1 55R-02 2488	1800	800-1300	100	30-50	2,5	14x50 (700)	80 x 80
YW	GZV B	50	20	190	E1 55R-02 2488	2300	800-1300	100	30-50	2,5	20x50 (1000)	80 x 80

DE Ersatzteile
EN Spare parts
FR Pièces détachées
IT Parti di ricambio
ES Piezas de recambio

	bestehend aus • consisting of • comprenant • composto da • compuesto por
Y255000700	6x Schrauben, 6 x Muttern, 12 x Scheiben 6x bolts, 6 x nuts, 12 x washers 6x vis, 6 x écrous, 12 x rondelles 6x bulloni, 6 x dadi, 12 x rondelle 6x tornillos, 6 x tuercas, 12 x arandela